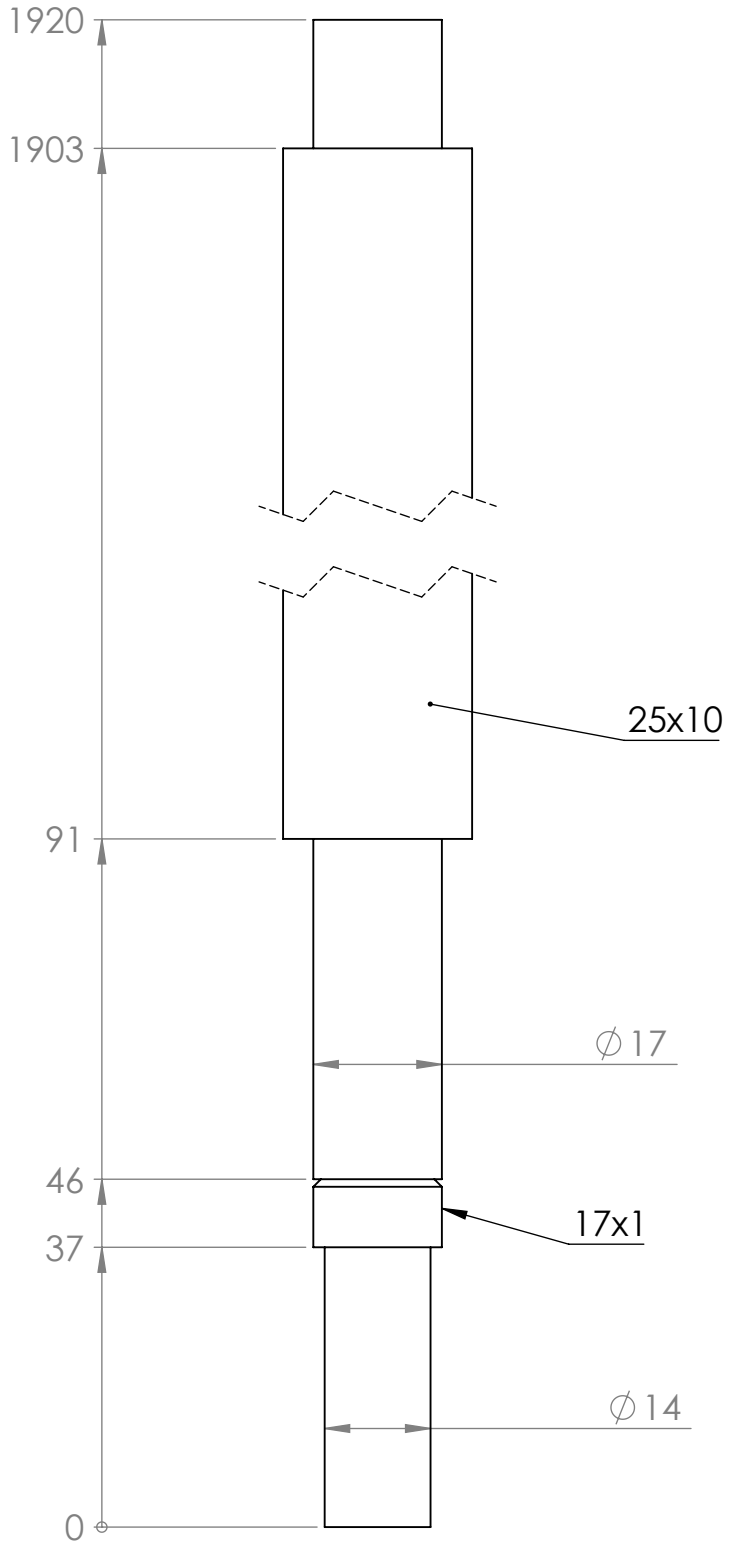

WENN NICHT ANDERS DEFINIERT: BEMASSUNGEN SIND IN MILLIMETER OBERFLÄCHENBESCHAFFENHEIT: TOLERANZEN: LINEAR: WINKEL:	OBERFLÄCHENGÜTE:			ENTGRATEN UND SCHARFE KANTEN BRECHEN	ZEICHNUNG NICHT SKALIEREN	ÄNDERUNG 01
					AL-Heavy-G-XX15	
	NAME	SIGNATUR	DATUM		BENENNUNG:	
GEZEICHNET	HL		2015.03.10		Bearbeitung Kugelumlaufspindel 25x10	
GEPRÜFT						
GENEHMIGT						
PRODUKTION						
QUALITÄT				WERKSTOFF:	ZEICHNUNGSNR. SK Kugelumlaufspindel 25x10	A4
				GEWICHT:	MASSSTAB:1:1	BLATT 1 VON 1