T-Nutenplatte
T-slot-plate

ECO 15

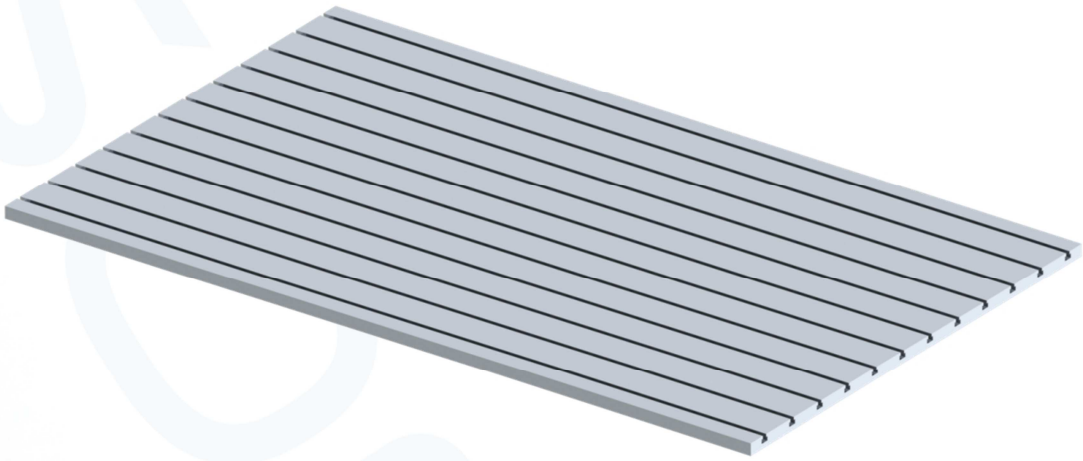

Allgemeine Informationen / General information

T-Nutenplatten aus massivem Gussaluminium 5083. Durch die glatte Oberfläche können die T-Nutenplatten auf einem Vakuumtisch angesaugt oder klassisch auf der Maschine verschraubt werden. Die T-Nutenplatte ermöglicht Ihnen eine Vielfalt von Spannmöglichkeiten der verschiedensten Gegenstände, wie z.B. Schraubstock, Drehachse, Reitstock, Vakuumtisch, Rohmaterialien und Werkstücken.
Die Nutenplatten können auch nach Ihren Wünschen gefertigt werden.
Die verfügbaren Größen reichen von 230mm × 170mm bis zu 1000mm × 600mm.
Die T-Nuten verlaufen parallel zur langen Seite und sind symmetrisch in die Platte eingebracht. /

T-slot plates made from solid cast aluminium 5083. Thanks to their smooth surface, the T-slot plates can be secured to a vacuum table or, in the traditional manner, bolted to the machine. The T-slot plate offers you a wide range of clamping options for a variety of items, such as vices, spindles, tailstocks, vacuum tables, raw materials and workpieces.
The available sizes range from 230 mm × 170 mm to 1000 mm × 600 mm.
The T-slots run parallel to the long side and are cut symmetrically into the panel.

Zeichnung / Drawing

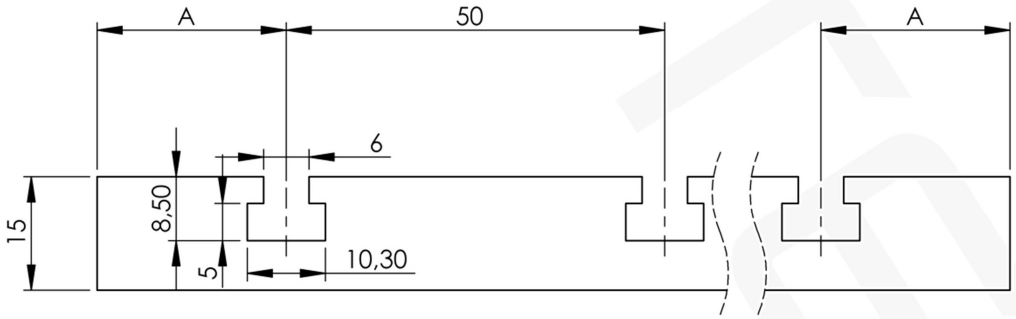

Maß A ist rechts und links identisch ausgeführt /
Dimension A is identical on the right and left

Sicherheitshinweise

1. **Gewicht - Schwere Last / Weight - Heavy Load**
   Verletzungsgefahr durch hohes Eigengewicht!
   Die T-Nutenplatte ist schwer. Nutzen Sie beim Transport und bei der Montage geeignete Hebezeuge sowie Sicherheitsschuhe, um Quetschungen zu vermeiden.

   Risk of injury due to heavy weight!
   The T-slot plate is heavy. Use suitable lifting equipment and wear safety shoes during transport and assembly to prevent crushing injuries.

This document is protected by copyright - Dieses Dokument ist urheberrechtlich geschützt

T-Nutenplatte
T-slot-plate

ECO 15

2. Ölige & Rutschige Oberfläche / Oily & Slippery Surface

Rutsch- und Rutschgefahr durch Ölfilm!
Die Platte ist zum Korrosionsschutz geölt. Tragen Sie rutschfeste Schutzhandschuhe und wischen Sie abtropfendes oder überschüssiges Öl sofort auf, um Stürze und ein Entgleiten der Platte zu verhindern.

Risk of slipping and dropping due to oil film!
The plate is oiled for corrosion protection. Wear anti-slip protective gloves and clean up spills immediately to prevent falls or accidental dropping of the plate.

3. Scharfe Kanten / Sharp Edges

Schnittgefahr durch scharfe Kanten und Nuten!
An den Kanten und T-Nuten können fertigungsbedingte Grate vorhanden sein. Das Hantieren darf nur mit schnittfesten Schutzhandschuhen erfolgen.

Risk of cuts from sharp edges and slots!
Manufacturing burrs may be present along the edges and T-slots. Always handle the plate using cut-resistant gloves.

This document is protected by copyright - Dieses Dokument ist urheberrechtlich geschützt